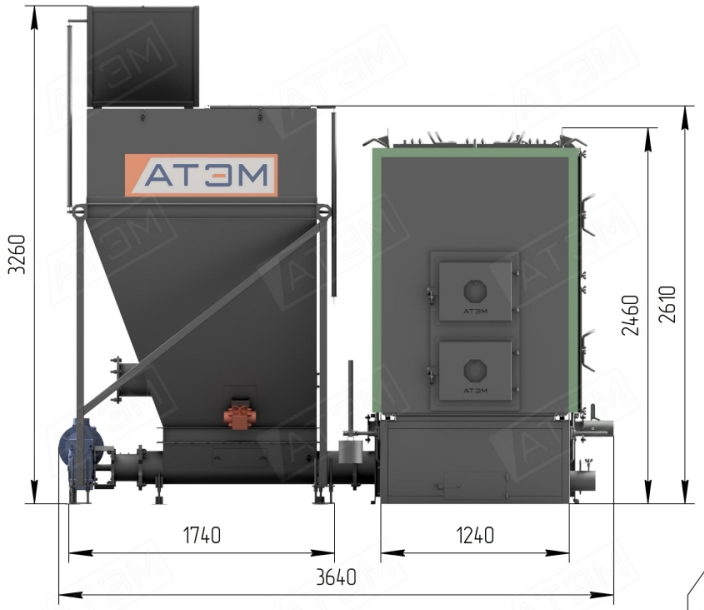

Исполнение с левым расположением бункера

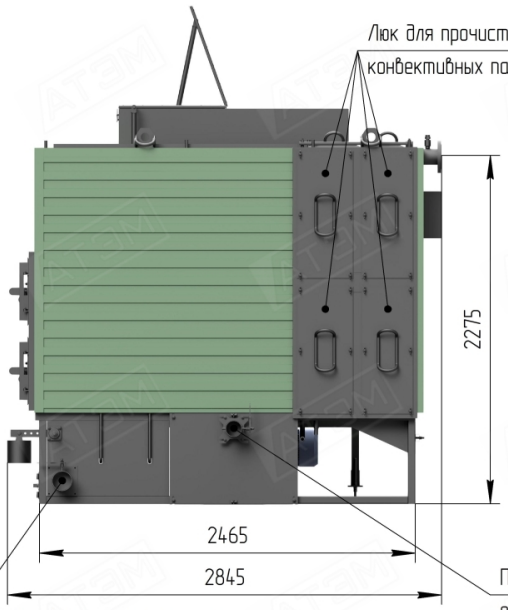

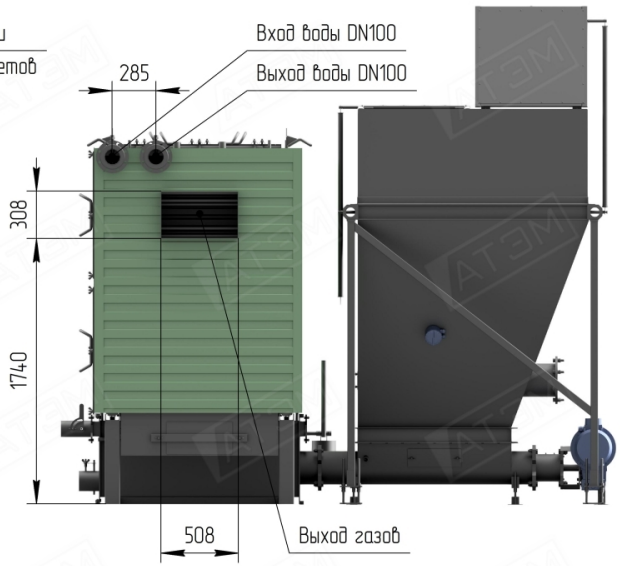

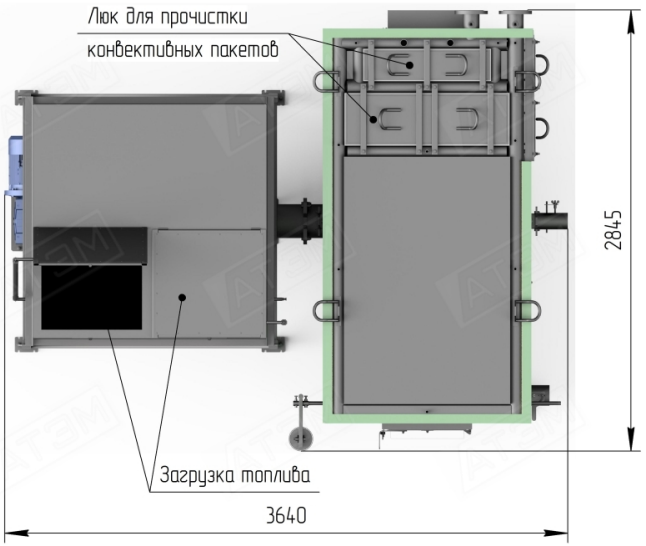

* Исполнение с правым расположением бункера зеркально относительно оси котла.

Технические характеристики

Наименование		Ед.изм.	Значение
Теплопроизводительность		МВт	1,0
Номинальный расход воды через котел		т/ч	34,4
Рабочее давление воды в котле		МПа	0,6
Температура воды	– на входе в котел	°С	70
	– на выходе из котла	°С	95
Гидравлическое сопротивление		МПа	0,03
Площадь поверхности нагрева	– радиационная	$м^2$	12,7
	– конвективная	$м^2$	27,0
Водяной объем котла		$м^3$	0,59
КПД котла	Древесное топливо, $Q_н^г$=10216 кДж/кг	%	82
Расход проектного топлива	Древесное топливо, $Q_н^г$=10216 кДж/кг	кг/ч	430

Изм.	Лист	№ докум.	Подп.	Дата
Разраб.				
Пров.				
Т.контр.				
Н.контр.				
Утв.				

02.1000-Д ВО

Котел водогрейный КВм-1,0Д
Чертеж общего вида

Лит.	Масса	Масштаб
	3850	–

Лист | Листов 1

АТЭМ

Перв. примен. | Справ. № | Подп. и дата | Инв. № дубл. | Взам. инв. № | Подп. и дата | Инв. № подл.