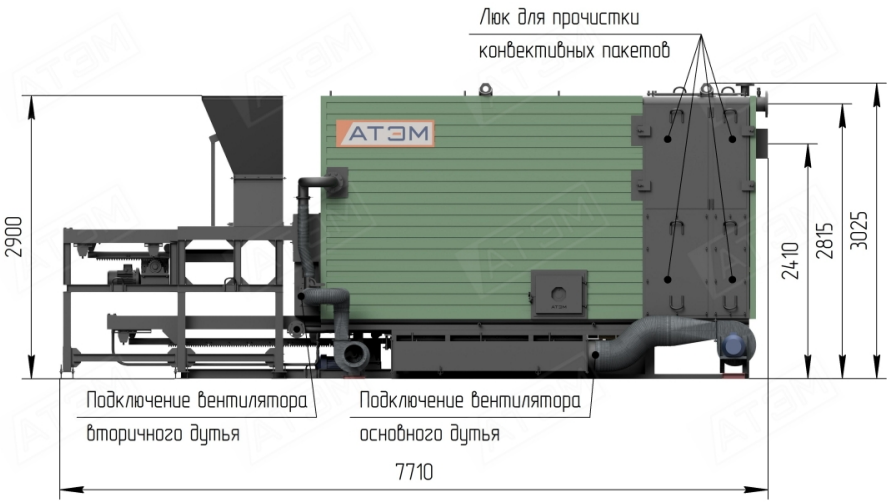

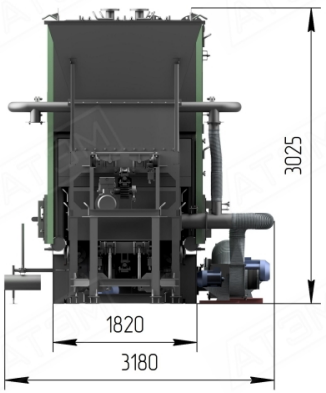

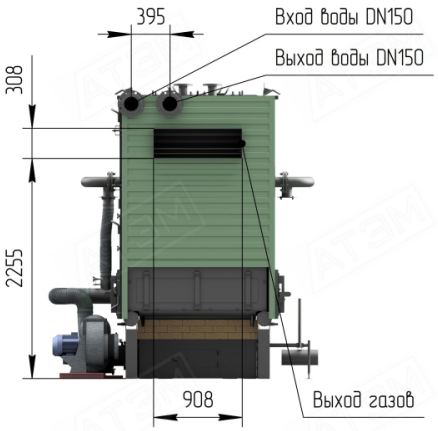

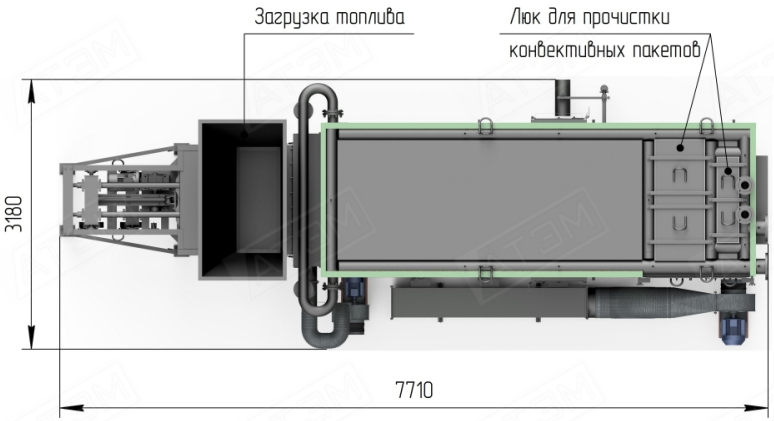

Технические характеристики

Наименование		Ед.изм.	Значение
Теплопроизводительность		МВт	2,5
Номинальный расход воды через котел		т/ч	86,0
Рабочее давление воды в котле		МПа	0,6
Температура воды	– на входе в котел	°С	70
	– на выходе из котла	°С	95
Гидравлическое сопротивление		МПа	0,06
Площадь поверхности нагрева	– радиационная	$м^2$	29,4
	– конвективная	$м^2$	69,2
Водяной объем котла		$м^3$	1,73
КПД котла	Древесное топливо, $Q_н^г$=10216 кДж/кг	%	82
Расход проектного топлива	Древесное топливо, $Q_н^г$=10216 кДж/кг	кг/ч	1075

Изм.	Лист	№ докум.	Подп.	Дата
Разраб.				
Пров.				
Т.контр.				
Н.контр.				
Утв.				

02.2500-Д ВО

Котел водогрейный
КВм-2,5Д
Чертеж общего вида

Лит.	Масса	Масштаб
	9600	–

Лист | Листов 1

АТЭМ

Перв. примен. | Справ. № | Подп. и дата | Инв. № дубл. | Взам. инв. № | Подп. и дата | Инв. № подл.