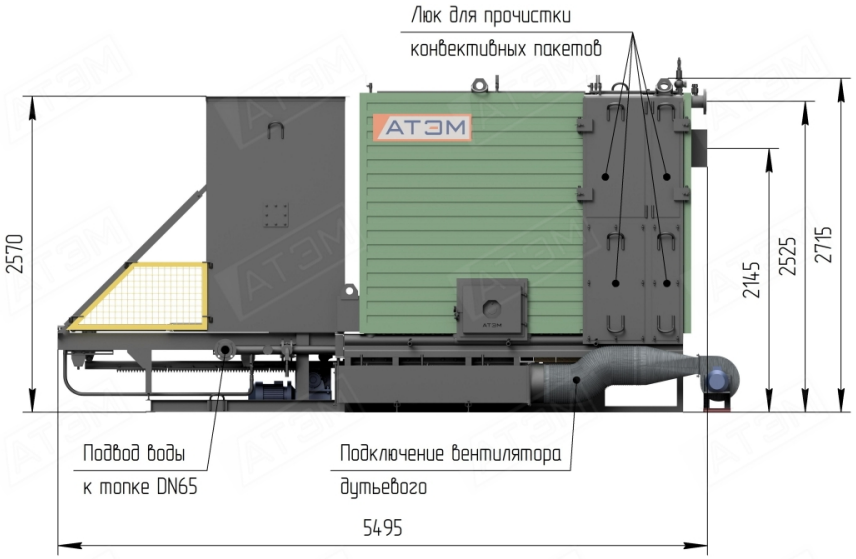

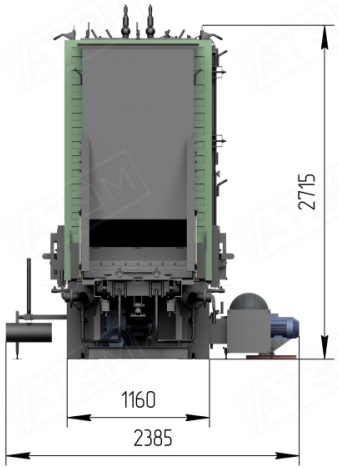

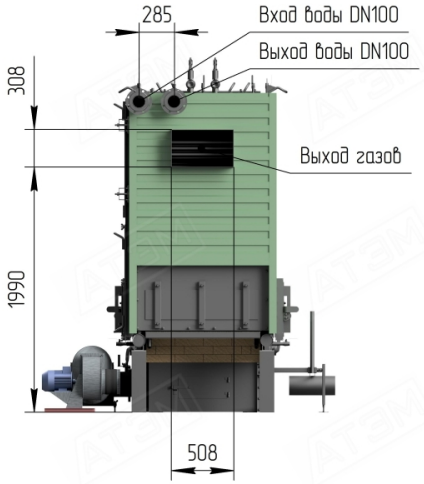

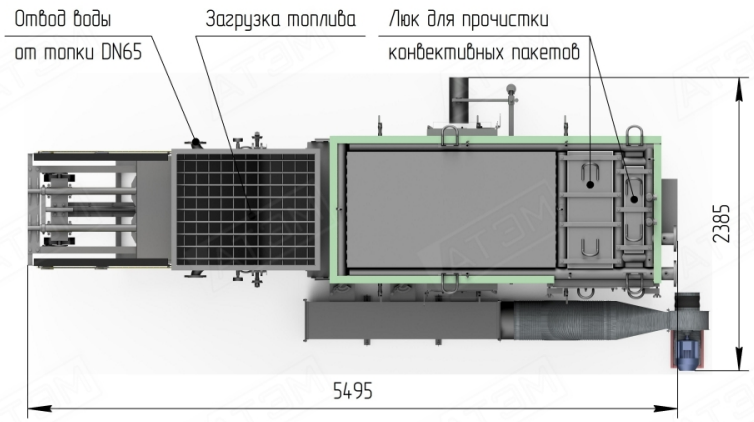

Технические характеристики

Наименование		Ед.изм.	Значение
Теплопроизводительность		МВт	1,16
Номинальный расход воды через котел		т/ч	40,0
Рабочее давление воды в котле		МПа	0,6
Температура воды	– на входе в котел	°С	70
	– на выходе из котла	°С	95
Гидравлическое сопротивление		МПа	0,107
Площадь поверхности нагрева	– радиационная	м²	14,10
	– конвективная	м²	32,49
Водяной объем котла		м³	0,63
КПД котла	Каменный уголь, Q_i^r=21900 кДж/кг	%	82
	Бурый уголь, Q_i^r=15660 кДж/кг		80
Расход проектного топлива	Каменный уголь, Q_i^r=21900 кДж/кг	кг/ч	233
	Бурый уголь, Q_i^r=15660 кДж/кг		334

Изм.	Лист	№ докум.	Подп.	Дата
Разраб.				
Пров.				
Т.контр.				
Н.контр.				
Утв.				

02.1160-КБ ВО

Котел водогрейный
КВм-1,16КБ
Чертеж общего вида

Лит.	Масса	Масштаб
	4700	–

Лист | Листов 1

АТЭМ

Перв. примен. | Справ. № | Подп. и дата | Инв. № дубл. | Взам. инв. № | Подп. и дата | Инв. № подл.